a-LIFE2 HP 0302 - 1204

Ventilo-convecteur pour applications tertiaires, non-carrossée à haute pression disponible 2,88-8,60 kW

Les unités a-LIFE2 HP sont les ventilo-convecteurs non-carrossés à haute pression de Climaveneta. Le moteur surdimensionné font de ces unités gainables la solution idéale pour les installations dans les secteurs tertiaire et commercial.

Version

DFIO	Non-carrossé, horizontal, reprise dessous
DFIV	Non-carrossé, vertical, reprise frontale
DLIO	Non-carrossé, horizontal, reprise arrière
DLIV	Non-carrossé, vertical, reprise dessous

Caractéristiques

Unité de traitement d'air gainable à très haute pression disponible

Moteur asynchrones à transmission directe

Existe en configuration 2 et 4 tubes

Structure en acier galvanisé haute résistance contre la corrosion

Servitudes hydrauliques à gauche, facilement convertible en configuration raccordement à droite

Filtre à air sur tous les modèles

Bac à condensats auxiliaires avec isolation thermique, en tôle zinguée, pour toutes les versions horizontales.

Bac à condensats auxiliaire en ABS avec isolation thermique, pour toutes les versions verticales.

Options disponibles

- Batterie eau chaude
- Vanne motorisée 2 ou 3 voies sur batterie principale
- Vannes motorisées 2 voies ou 3 voies ON/OFF, ou modulantes 3 points, 0-10V ou PWM
- Carte électronique pour gestion des vannes modulantes 3 points ou 0-10V
- Carte de communication RS485 - Interface avec GTC client
- Kit Bus Adapter interface GTC (RS485)
- Kit Gateway interface pour MyHome Bticino, à combiner avec carte électronique i-HB
- Kit Interface SPB
- Résistance électrique (version non-carrossée uniquement)
- Pompe à condensats
- Bac à condensats auxiliaire en version verticale et horizontale
- Flexibles de raccordement
- Kit plénum droit et à 90° au soufflage
- Kit plénum avec viroles au soufflage et à l'aspiration

Régulation

Commande murale ATW

Gestion manuelle ou automatique (AUTO/min/med/max), gestion manuelle ou automatique du mode de fonctionnement (AUTO/été/hiver/OFF). Thermostat d'ambiance avec bouton de réglage point de consigne. Gestion ON/OFF ou chrono-proportionnel PWM d'une ou deux vannes. Sonde de température air et sonde de température d'eau. Contact sec configurable : contact de feuillure, occupation, permutation été/hiver, ventilation périodique. Configuration par DIP switch. Port série TTL avec protocole Modbus pour interface avec systèmes GTC.

Commande murale MTW

Gestion manuelle des vitesses (min/med/max). Gestion manuelle du mode de fonctionnement. Thermostat d'ambiance avec bouton de réglage point de consigne. Gestion ON/OFF d'une ou deux vannes (unités 4 tubes).

Commande murale PSW

Gestion manuelle des vitesse (min/med/max) et du mode de fonctionnement (OFF/été/hiver). Gestion ON/OFF d'une ou deux vannes (unités 4 tubes). Fourni avec sonde de température d'eau.

Commande murale EKW

Commande électronique, gestion maitre/esclave M/S facilitée jusqu'à 8 unités par commande.
Gestion manuelle ou automatique (AUTO/min/med/max), gestion manuelle ou automatique du mode de fonctionnement (AUTO/été/hiver/OFF). Thermostat d'ambiance avec bouton de réglage point de consigne. Gestion ON/OFF ou modulante 3 pts/0-10V d'une ou deux vannes. Sonde de température air et sonde de température d'eau. Contact sec configurable : contact de feuillure, occupation, permutation été/hiver, ventilation périodique. Configuration par DIP switch. Port série TTL avec protocole Modbus pour interface avec systèmes GTC. Connections en 2 fils polarisés avec carte (i)-HB.

Commande iK avec écran LCD

Commande électronique avec écran LCD rétro-éclairé à icônes intuitives et simple à utiliser.
Gestion maitre/esclave M/S facilitée jusqu'à 8 unités par commande. Intègre 4 programmes horaires configurables.
Gestion manuelle ou automatique (AUTO/min/med/max), gestion manuelle ou automatique du mode de fonctionnement (AUTO/été/hiver/OFF). Thermostat d'ambiance avec bouton de réglage point de consigne. Gestion ON/OFF ou modulante 3 pts/0-10V d'une ou deux vannes. Sonde de température air et sonde de température d'eau. Contact sec configurable : contact de feuillure, occupation, permutation été/hiver, ventilation périodique. Connections en 2 fils polarisés avec carte (i)-HB.

Télécommande infrarouge

Possibilité de sélectionner le point de consigne, le mode de fonctionnement, froid, chauffage, déshumidification, ventilation), vitesse de ventilation (Max, Moy, Min, AUTO). Fonctions principales : réglage volets manuel. Télécommande de dimensions réduites, à l'esthétique soignée et simple à utiliser.

a-LIFE2 HP DFIV/DLIV			0302	0402	0502	0602	0702
DONNÉES ÉLECTRIQUES							
Alimentation électrique		V/ph/Hz	230/1/50	230/1/50	230/1/50	230/1/50	230/1/50
VERSION 2 TUBES							
EFFICACITÉ ÉNERGÉTIQUE							
REFROIDISSEMENT (EN14511 VALUE)							
FCEER	(1)(6)	kW/kW	37	40	58	58	43
FCEER Class			F	E	D	D	E
CHAUFFAGE (EN14511 VALUE)							
FCCOP	(2)(6)	kW/kW	41	45	65	66	49
FCCOP Class			F	F	E	E	F
PERFORMANCES							
VITESSE MINIMUM							
Puissance absorbée ventilateur	(1)	W	52,0	52,0	38,0	45,0	67,0
Débit air	(1)	m³/h	392	435	464	516	584
Puissance frigorifique totale	(1)	kW	2,08	2,21	2,28	2,92	3,22
Puissance frigorifique totale nette	(1)(6)(7)	kW	2,03	2,16	2,24	2,88	3,15
Puissance frigorifique sensible	(1)	kW	1,69	1,82	1,71	2,16	2,49
Puissance sensible nette en refroidissement	(1)(6)(7)	kW	1,64	1,77	1,67	2,11	2,42
Puissance sensible en refroidissement	(1)(6)(7)	kW	0,39	0,39	0,57	0,76	0,73
Débit eau en refroidissement	(1)	l/s	0,10	0,11	0,11	0,14	0,15
Perte de charge en refroidissement	(1)	kPa	16,3	14,5	4,5	10,7	9,4
Puissance calorifique totale	(2)	kW	2,33	2,48	2,55	3,27	3,61
Puissance totale en chauffage	(2)(6)	kW	2,38	2,53	2,59	3,32	3,68
Débit eau en chauffage	(2)	l/s	0,11	0,12	0,12	0,16	0,17
Perte de charge en chauffage	(2)	kPa	18,2	19,2	5,1	12,2	10,7
Pression sonore	(3)	dB(A)	42	45	34	41	38
Puissance sonore	(4)(7)	dB(A)	51	54	43	50	47
VITESSE MOYENNE							
Puissance absorbée ventilateur	(1)	W	71,0	71,0	53,0	63,0	96,0
Débit air	(1)	m³/h	500	555	525	583	767
Puissance frigorifique totale	(1)	kW	2,31	2,70	3,04	3,23	3,57
Puissance frigorifique totale nette	(1)(6)(7)	kW	2,24	2,63	2,99	3,17	3,48
Puissance frigorifique sensible	(1)	kW	1,90	2,24	2,31	2,42	2,84
Puissance sensible nette en refroidissement	(1)(6)(7)	kW	1,83	2,17	2,25	2,36	2,74
Puissance sensible en refroidissement	(1)(6)(7)	kW	0,41	0,46	0,73	0,81	0,73
Débit eau en refroidissement	(1)	l/s	0,11	0,13	0,15	0,15	0,17
Perte de charge en refroidissement	(1)	kPa	20,2	21,6	8,0	13,1	11,6
Puissance calorifique totale	(2)	kW	2,59	3,03	3,40	3,62	4,00
Puissance totale en chauffage	(2)(6)	kW	2,66	3,10	3,46	3,68	4,10
Débit eau en chauffage	(2)	l/s	0,13	0,15	0,16	0,17	0,19
Perte de charge en chauffage	(2)	kPa	22,2	28,0	8,8	14,7	13,1
Pression sonore	(3)	dB(A)	45	52	41	44	41
Puissance sonore	(4)(7)	dB(A)	54	61	50	53	50
VITESSE MAXIMUM							
Puissance absorbée ventilateur	(1)	W	95,0	95,0	75,0	89,0	132
Débit air	(1)	m³/h	561	623	705	783	1004
Puissance frigorifique totale	(1)	kW	2,88	3,28	3,74	4,14	4,62
Puissance frigorifique totale nette	(1)(6)(7)	kW	2,79	3,19	3,67	4,05	4,49
Puissance frigorifique sensible	(1)	kW	2,39	2,77	2,93	3,21	3,91
Puissance sensible nette en refroidissement	(1)(6)(7)	kW	2,30	2,67	2,85	3,12	3,78
Puissance sensible en refroidissement	(1)(6)(7)	kW	0,49	0,51	0,81	0,93	0,71
Débit eau en refroidissement	(1)	l/s	0,14	0,16	0,18	0,20	0,22
Perte de charge en refroidissement	(1)	kPa	31,5	31,9	12,2	21,5	19,5
Puissance calorifique totale	(2)	kW	3,23	3,67	4,19	4,64	5,18
Puissance totale en chauffage	(2)(6)	kW	3,33	3,77	4,27	4,73	5,31
Débit eau en chauffage	(2)	l/s	0,16	0,18	0,20	0,22	0,25
Perte de charge en chauffage	(2)	kPa	33,9	40,5	13,1	23,3	21,3
Pression sonore	(3)	dB(A)	52	56	47	51	52
Puissance sonore	(4)(7)	dB(A)	61	65	56	60	61
DIMENSIONS ET POIDS							
A	(5)	mm	650	650	850	850	1050
B	(5)	mm	215	215	215	215	215
H	(5)	mm	450	450	450	450	450
Poids en fonctionnement	(5)	kg	14	15	20	21	24

Notes :
1 Température ambiante 27 °C BS ; 19 °C BH ; régime eau glacée 7/12 °C.
2 Température ambiante 20 °C BS ; régime eau chaude 45/40 °C
3 Niveau de pression sonore en champ libre sur surface réverbérante, à 1m en face du ventilateur et à 1m du sol. Valeur théorique calculée depuis la puissance sonore.
4 Puissance sonore sur la base de mesures effectuées selon la norme ISO 3741 et Eurovent 8/2.
5 Unité en configuration standard, sans options/accessoires.
6 Valeurs se référant à la norme EN14511
7 Valeurs en conformité avec la réglementation (EU) 2016/2281
Données certifiées dans EUROVENT

a-LIFE2 HP DFIV/DLIV			0802	0902	1002	1102	1202
DONNÉES ÉLECTRIQUES							
Alimentation électrique		V/ph/Hz	230/1/50	230/1/50	230/1/50	230/1/50	230/1/50
VERSION 2 TUBES							
EFFICACITÉ ÉNERGÉTIQUE							
REFROIDISSEMENT (EN14511 VALUE)							
FCEER	(1)(6)	kW/kW	49	43	48	41	44
FCEER Class			E	E	E	E	E
CHAUFFAGE (EN14511 VALUE)							
FCCOP	(2)(6)	kW/kW	55	48	53	46	50
FCCOP Class			E	F	E	F	E
PERFORMANCES							
VITESSE MINIMUM							
Puissance absorbée ventilateur	(1)	W	67,0	112	112	168	168
Débit air	(1)	m³/h	649	923	1026	1381	1534
Puissance frigorifique totale	(1)	kW	3,50	4,83	5,40	6,90	7,40
Puissance frigorifique totale nette	(1)(6)(7)	kW	3,43	4,72	5,29	6,74	7,24
Puissance frigorifique sensible	(1)	kW	2,78	3,88	4,42	5,83	6,25
Puissance sensible nette en refroidissement	(1)(6)(7)	kW	2,71	3,77	4,31	5,66	6,08
Puissance sensible en refroidissement	(1)(6)(7)	kW	0,72	0,95	0,98	1,07	1,15
Débit eau en refroidissement	(1)	l/s	0,17	0,23	0,26	0,33	0,35
Perte de charge en refroidissement	(1)	kPa	13,0	20,4	24,3	10,4	29,3
Puissance calorifique totale	(2)	kW	3,93	5,42	6,05	7,73	8,30
Puissance totale en chauffage	(2)(6)	kW	3,99	5,53	6,16	7,90	8,46
Débit eau en chauffage	(2)	l/s	0,19	0,26	0,29	0,37	0,40
Perte de charge en chauffage	(2)	kPa	11,8	23,4	28,1	13,3	37,6
Pression sonore	(3)	dB(A)	41	47	51	54	54
Puissance sonore	(4)(7)	dB(A)	50	56	60	63	63
VITESSE MOYENNE							
Puissance absorbée ventilateur	(1)	W	96,0	135	135	179	179
Débit air	(1)	m³/h	852	1078	1198	1547	1719
Puissance frigorifique totale	(1)	kW	4,49	5,70	6,25	7,50	8,10
Puissance frigorifique totale nette	(1)(6)(7)	kW	4,40	5,57	6,12	7,32	7,92
Puissance frigorifique sensible	(1)	kW	3,74	4,67	5,15	6,46	7,03
Puissance sensible nette en refroidissement	(1)(6)(7)	kW	3,64	4,53	5,01	6,28	6,85
Puissance sensible en refroidissement	(1)(6)(7)	kW	0,75	1,03	1,10	1,04	1,07
Débit eau en refroidissement	(1)	l/s	0,21	0,27	0,30	0,36	0,39
Perte de charge en refroidissement	(1)	kPa	21,5	28,3	32,6	12,3	35,1
Puissance calorifique totale	(2)	kW	5,03	6,39	7,00	8,40	9,08
Puissance totale en chauffage	(2)(6)	kW	5,13	6,53	7,14	8,58	9,26
Débit eau en chauffage	(2)	l/s	0,24	0,31	0,34	0,41	0,44
Perte de charge en chauffage	(2)	kPa	18,8	31,7	36,8	15,8	45,1
Pression sonore	(3)	dB(A)	49	51	54	55	57
Puissance sonore	(4)(7)	dB(A)	58	60	63	64	66
VITESSE MAXIMUM							
Puissance absorbée ventilateur	(1)	W	132	149	149	194	194
Débit air	(1)	m³/h	1116	1390	1544	1740	1933
Puissance frigorifique totale	(1)	kW	5,20	6,20	7,20	8,05	8,60
Puissance frigorifique totale nette	(1)(6)(7)	kW	5,07	6,05	7,05	7,86	8,41
Puissance frigorifique sensible	(1)	kW	4,44	5,14	5,91	6,99	7,32
Puissance sensible nette en refroidissement	(1)(6)(7)	kW	4,31	4,99	5,76	6,80	7,13
Puissance sensible en refroidissement	(1)(6)(7)	kW	0,76	1,06	1,29	1,06	1,28
Débit eau en refroidissement	(1)	l/s	0,25	0,30	0,34	0,38	0,41
Perte de charge en refroidissement	(1)	kPa	28,8	33,5	43,2	14,2	39,7
Puissance calorifique totale	(2)	kW	5,83	6,95	8,07	9,02	9,64
Puissance totale en chauffage	(2)(6)	kW	5,97	7,10	8,22	9,21	9,83
Débit eau en chauffage	(2)	l/s	0,28	0,34	0,39	0,44	0,47
Perte de charge en chauffage	(2)	kPa	24,8	37,0	47,8	18,2	50,9
Pression sonore	(3)	dB(A)	55	54	59	57	59
Puissance sonore	(4)(7)	dB(A)	64	63	68	66	68
DIMENSIONS ET POIDS							
A	(5)	mm	1050	1250	1250	1450	1450
B	(5)	mm	215	215	215	215	215
H	(5)	mm	450	450	450	450	450
Poids en fonctionnement	(5)	kg	25	28	29	31	34

Notes :
1 Température ambiante 27 °C BS ; 19 °C BH ; régime eau glacée 7/12 °C.
2 Température ambiante 20 °C BS ; régime eau chaude 45/40 °C
3 Niveau de pression sonore en champ libre sur surface réverbérante, à 1m en face du ventilateur et à 1m du sol. Valeur théorique calculée depuis la puissance sonore.
4 Puissance sonore sur la base de mesures effectuées selon la norme ISO 3741 et Eurovent 8/2.
5 Unité en configuration standard, sans options/accessoires.
6 Valeurs se référant à la norme EN14511
7 Valeurs en conformité avec la réglementation (EU) 2016/2281
Données certifiées dans EUROVENT

a-LIFE2 HP DFIO/DLIO			0302	0402	0502	0602	0702
DONNÉES ÉLECTRIQUES							
Alimentation électrique		V/ph/Hz	230/1/50	230/1/50	230/1/50	230/1/50	230/1/50
VERSION 2 TUBES							
EFFICACITÉ ÉNERGÉTIQUE							
REFROIDISSEMENT (EN14511 VALUE)							
FCEER	(1)(6)	kW/kW	37	40	58	58	43
FCEER Class			F	E	D	D	E
CHAUFFAGE (EN14511 VALUE)							
FCCOP	(2)(6)	kW/kW	41	45	65	66	49
FCCOP Class			F	F	E	E	F
PERFORMANCES							
VITESSE MINIMUM							
Puissance absorbée ventilateur	(1)	W	52,0	52,0	38,0	45,0	67,0
Débit air	(1)	m³/h	392	435	464	516	584
Puissance frigorifique totale	(1)	kW	2,08	2,21	2,28	2,92	3,22
Puissance frigorifique totale nette	(1)(6)(7)	kW	2,03	2,16	2,24	2,88	3,15
Puissance frigorifique sensible	(1)	kW	1,69	1,82	1,71	2,16	2,49
Puissance sensible nette en refroidissement	(1)(6)(7)	kW	1,64	1,77	1,67	2,11	2,42
Puissance sensible en refroidissement	(1)(6)(7)	kW	0,39	0,39	0,57	0,76	0,73
Débit eau en refroidissement	(1)	l/s	0,10	0,11	0,11	0,14	0,15
Perte de charge en refroidissement	(1)	kPa	16,3	14,5	4,5	10,7	9,4
Puissance calorifique totale	(2)	kW	2,33	2,48	2,55	3,27	3,61
Puissance totale en chauffage	(2)(6)	kW	2,38	2,53	2,59	3,32	3,68
Débit eau en chauffage	(2)	l/s	0,11	0,12	0,12	0,16	0,17
Perte de charge en chauffage	(2)	kPa	18,2	19,2	5,1	12,2	10,7
Pression sonore	(3)	dB(A)	42	45	34	41	38
Puissance sonore	(4)(7)	dB(A)	51	54	43	50	47
VITESSE MOYENNE							
Puissance absorbée ventilateur	(1)	W	71,0	71,0	53,0	63,0	96,0
Débit air	(1)	m³/h	500	555	525	583	767
Puissance frigorifique totale	(1)	kW	2,31	2,70	3,04	3,23	3,57
Puissance frigorifique totale nette	(1)(6)(7)	kW	2,24	2,63	2,99	3,17	3,48
Puissance frigorifique sensible	(1)	kW	1,90	2,24	2,31	2,42	2,84
Puissance sensible nette en refroidissement	(1)(6)(7)	kW	1,83	2,17	2,25	2,36	2,74
Puissance sensible en refroidissement	(1)(6)(7)	kW	0,41	0,46	0,73	0,81	0,73
Débit eau en refroidissement	(1)	l/s	0,11	0,13	0,15	0,15	0,17
Perte de charge en refroidissement	(1)	kPa	20,2	21,6	8,0	13,1	11,6
Puissance calorifique totale	(2)	kW	2,59	3,03	3,40	3,62	4,00
Puissance totale en chauffage	(2)(6)	kW	2,66	3,10	3,46	3,68	4,10
Débit eau en chauffage	(2)	l/s	0,13	0,15	0,16	0,17	0,19
Perte de charge en chauffage	(2)	kPa	22,2	28,0	8,8	14,7	13,1
Pression sonore	(3)	dB(A)	45	52	41	44	41
Puissance sonore	(4)(7)	dB(A)	54	61	50	53	50
VITESSE MAXIMUM							
Puissance absorbée ventilateur	(1)	W	95,0	95,0	75,0	89,0	132
Débit air	(1)	m³/h	561	623	705	783	1004
Puissance frigorifique totale	(1)	kW	2,88	3,28	3,74	4,14	4,62
Puissance frigorifique totale nette	(1)(6)(7)	kW	2,79	3,19	3,67	4,05	4,49
Puissance frigorifique sensible	(1)	kW	2,39	2,77	2,93	3,21	3,91
Puissance sensible nette en refroidissement	(1)(6)(7)	kW	2,30	2,67	2,85	3,12	3,78
Puissance sensible en refroidissement	(1)(6)(7)	kW	0,49	0,51	0,81	0,93	0,71
Débit eau en refroidissement	(1)	l/s	0,14	0,16	0,18	0,20	0,22
Perte de charge en refroidissement	(1)	kPa	31,5	31,9	12,2	21,5	19,5
Puissance calorifique totale	(2)	kW	3,23	3,67	4,19	4,64	5,18
Puissance totale en chauffage	(2)(6)	kW	3,33	3,77	4,27	4,73	5,31
Débit eau en chauffage	(2)	l/s	0,16	0,18	0,20	0,22	0,25
Perte de charge en chauffage	(2)	kPa	33,9	40,5	13,1	23,3	21,3
Pression sonore	(3)	dB(A)	52	56	47	51	52
Puissance sonore	(4)(7)	dB(A)	61	65	56	60	61
DIMENSIONS ET POIDS							
A	(5)	mm	745	745	945	945	1145
B	(5)	mm	215	215	215	215	215
H	(5)	mm	450	450	450	450	450
Poids en fonctionnement	(5)	kg	14	15	20	21	24

Notes :
1 Température ambiante 27 °C BS ; 19 °C BH ; régime eau glacée 7/12 °C.
2 Température ambiante 20 °C BS ; régime eau chaude 45/40 °C
3 Niveau de pression sonore en champ libre sur surface réverbérante, à 1m en face du ventilateur et à 1m du sol. Valeur théorique calculée depuis la puissance sonore.
4 Puissance sonore sur la base de mesures effectuées selon la norme ISO 3741 et Eurovent 8/2.
5 Unité en configuration standard, sans options/accessoires.
6 Valeurs se référant à la norme EN14511
7 Valeurs en conformité avec la réglementation (EU) 2016/2281
Données certifiées dans EUROVENT

a-LIFE2 HP DFIO/DLIO			0802	0902	1002	1102	1202
DONNÉES ÉLECTRIQUES							
Alimentation électrique		V/ph/Hz	230/1/50	230/1/50	230/1/50	230/1/50	230/1/50
VERSION 2 TUBES							
EFFICACITÉ ÉNERGÉTIQUE							
REFROIDISSEMENT (EN14511 VALUE)							
FCEER	(1)(6)	kW/kW	49	43	48	41	44
FCEER Class			E	E	E	E	E
CHAUFFAGE (EN14511 VALUE)							
FCCOP	(2)(6)	kW/kW	55	48	53	46	50
FCCOP Class			E	F	E	F	E
PERFORMANCES							
VITESSE MINIMUM							
Puissance absorbée ventilateur	(1)	W	67,0	112	112	168	168
Débit air	(1)	m³/h	649	923	1026	1381	1534
Puissance frigorifique totale	(1)	kW	3,50	4,83	5,40	6,90	7,40
Puissance frigorifique totale nette	(1)(6)(7)	kW	3,43	4,72	5,29	6,74	7,24
Puissance frigorifique sensible	(1)	kW	2,78	3,88	4,42	5,83	6,25
Puissance sensible nette en refroidissement	(1)(6)(7)	kW	2,71	3,77	4,31	5,66	6,08
Puissance sensible en refroidissement	(1)(6)(7)	kW	0,72	0,95	0,98	1,07	1,15
Débit eau en refroidissement	(1)	l/s	0,17	0,23	0,26	0,33	0,35
Perte de charge en refroidissement	(1)	kPa	13,0	20,4	24,3	10,4	29,3
Puissance calorifique totale	(2)	kW	3,93	5,42	6,05	7,73	8,30
Puissance totale en chauffage	(2)(6)	kW	3,99	5,53	6,16	7,90	8,46
Débit eau en chauffage	(2)	l/s	0,19	0,26	0,29	0,37	0,40
Perte de charge en chauffage	(2)	kPa	11,8	23,4	28,1	13,3	37,6
Pression sonore	(3)	dB(A)	41	47	51	54	54
Puissance sonore	(4)(7)	dB(A)	50	56	60	63	63
VITESSE MOYENNE							
Puissance absorbée ventilateur	(1)	W	96,0	135	135	179	179
Débit air	(1)	m³/h	852	1078	1198	1547	1719
Puissance frigorifique totale	(1)	kW	4,49	5,70	6,25	7,50	8,10
Puissance frigorifique totale nette	(1)(6)(7)	kW	4,40	5,57	6,12	7,32	7,92
Puissance frigorifique sensible	(1)	kW	3,74	4,67	5,15	6,46	7,03
Puissance sensible nette en refroidissement	(1)(6)(7)	kW	3,64	4,53	5,01	6,28	6,85
Puissance sensible en refroidissement	(1)(6)(7)	kW	0,75	1,03	1,10	1,04	1,07
Débit eau en refroidissement	(1)	l/s	0,21	0,27	0,30	0,36	0,39
Perte de charge en refroidissement	(1)	kPa	21,5	28,3	32,6	12,3	35,1
Puissance calorifique totale	(2)	kW	5,03	6,39	7,00	8,40	9,08
Puissance totale en chauffage	(2)(6)	kW	5,13	6,53	7,14	8,58	9,26
Débit eau en chauffage	(2)	l/s	0,24	0,31	0,34	0,41	0,44
Perte de charge en chauffage	(2)	kPa	18,8	31,7	36,8	15,8	45,1
Pression sonore	(3)	dB(A)	49	51	54	55	57
Puissance sonore	(4)(7)	dB(A)	58	60	63	64	66
VITESSE MAXIMUM							
Puissance absorbée ventilateur	(1)	W	132	149	149	194	194
Débit air	(1)	m³/h	1116	1390	1544	1740	1933
Puissance frigorifique totale	(1)	kW	5,20	6,20	7,20	8,05	8,60
Puissance frigorifique totale nette	(1)(6)(7)	kW	5,07	6,05	7,05	7,86	8,41
Puissance frigorifique sensible	(1)	kW	4,44	5,14	5,91	6,99	7,32
Puissance sensible nette en refroidissement	(1)(6)(7)	kW	4,31	4,99	5,76	6,80	7,13
Puissance sensible en refroidissement	(1)(6)(7)	kW	0,76	1,06	1,29	1,06	1,28
Débit eau en refroidissement	(1)	l/s	0,25	0,30	0,34	0,38	0,41
Perte de charge en refroidissement	(1)	kPa	28,8	33,5	43,2	14,2	39,7
Puissance calorifique totale	(2)	kW	5,83	6,95	8,07	9,02	9,64
Puissance totale en chauffage	(2)(6)	kW	5,97	7,10	8,22	9,21	9,83
Débit eau en chauffage	(2)	l/s	0,28	0,34	0,39	0,44	0,47
Perte de charge en chauffage	(2)	kPa	24,8	37,0	47,8	18,2	50,9
Pression sonore	(3)	dB(A)	55	54	59	57	59
Puissance sonore	(4)(7)	dB(A)	64	63	68	66	68
DIMENSIONS ET POIDS							
A	(5)	mm	1145	1345	1345	1545	1545
B	(5)	mm	215	215	215	215	215
H	(5)	mm	450	450	450	450	450
Poids en fonctionnement	(5)	kg	25	28	29	31	34

Notes :
1 Température ambiante 27 °C BS ; 19 °C BH ; régime eau glacée 7/12 °C.
2 Température ambiante 20 °C BS ; régime eau chaude 45/40 °C
3 Niveau de pression sonore en champ libre sur surface réverbérante, à 1m en face du ventilateur et à 1m du sol. Valeur théorique calculée depuis la puissance sonore.
4 Puissance sonore sur la base de mesures effectuées selon la norme ISO 3741 et Eurovent 8/2.
5 Unité en configuration standard, sans options/accessoires.
6 Valeurs se référant à la norme EN14511
7 Valeurs en conformité avec la réglementation (EU) 2016/2281
Données certifiées dans EUROVENT

a-LIFE2 HP DFIV/DLIV			0304	0404	0504	0604	0704
DONNÉES ÉLECTRIQUES							
Alimentation électrique		V/ph/Hz	230/1/50	230/1/50	230/1/50	230/1/50	230/1/50
VERSION 4 TUBES							
EFFICACITÉ ÉNERGÉTIQUE							
REFROIDISSEMENT (EN14511 VALUE)							
FCEER	(1)(6)	kW/kW	37	40	58	69	43
FCEER Class			F	E	D	D	E
CHAUFFAGE (EN14511 VALUE)							
FCCOP	(2)(6)	kW/kW	27	29	46	55	31
FCCOP Class			G	G	F	E	G
PERFORMANCES							
VITESSE MINIMUM							
Puissance absorbée ventilateur	(1)	W	52,0	52,0	38,0	38,0	67,0
Débit air	(1)	m³/h	392	435	464	516	584
Puissance frigorifique totale	(1)	kW	2,08	2,21	2,28	2,92	3,22
Puissance frigorifique totale nette	(1)(6)(7)	kW	2,03	2,16	2,24	2,88	3,15
Puissance frigorifique sensible	(1)	kW	1,69	1,82	1,84	2,37	2,49
Puissance sensible nette en refroidissement	(1)(6)(7)	kW	1,64	1,77	1,80	2,33	2,42
Puissance sensible en refroidissement	(1)(6)(7)	kW	0,39	0,39	0,44	0,55	0,73
Débit eau en refroidissement	(1)	l/s	0,10	0,11	0,11	0,14	0,15
Perte de charge en refroidissement	(1)	kPa	16,3	14,5	4,5	7,5	9,4
Puissance calorifique totale	(2)	kW	1,50	1,59	1,78	2,28	2,30
Puissance totale en chauffage	(2)(6)	kW	1,55	1,64	1,82	2,32	2,37
Débit eau en chauffage	(2)	l/s	0,04	0,04	0,04	0,06	0,06
Perte de charge en chauffage	(2)	kPa	5,8	6,5	8,3	13,2	4,4
Pression sonore	(3)	dB(A)	42	45	34	41	38
Puissance sonore	(4)(7)	dB(A)	51	54	43	50	47
VITESSE MOYENNE							
Puissance absorbée ventilateur	(1)	W	71,0	71,0	53,0	53,0	96,0
Débit air	(1)	m³/h	500	555	525	583	767
Puissance frigorifique totale	(1)	kW	2,31	2,70	3,04	3,23	3,57
Puissance frigorifique totale nette	(1)(6)(7)	kW	2,24	2,63	2,99	3,18	3,48
Puissance frigorifique sensible	(1)	kW	1,90	2,24	2,48	2,66	2,84
Puissance sensible nette en refroidissement	(1)(6)(7)	kW	1,83	2,17	2,43	2,61	2,74
Puissance sensible en refroidissement	(1)(6)(7)	kW	0,41	0,46	0,56	0,57	0,73
Débit eau en refroidissement	(1)	l/s	0,11	0,13	0,15	0,15	0,17
Perte de charge en refroidissement	(1)	kPa	20,2	21,6	8,0	9,2	11,6
Puissance calorifique totale	(2)	kW	1,67	1,95	2,37	2,52	2,55
Puissance totale en chauffage	(2)(6)	kW	1,74	2,02	2,43	2,58	2,65
Débit eau en chauffage	(2)	l/s	0,04	0,05	0,06	0,06	0,06
Perte de charge en chauffage	(2)	kPa	7,1	9,5	14,2	15,9	5,4
Pression sonore	(3)	dB(A)	45	52	41	44	41
Puissance sonore	(4)(7)	dB(A)	54	61	50	53	50
VITESSE MAXIMUM							
Puissance absorbée ventilateur	(1)	W	95,0	95,0	75,0	75,0	132
Débit air	(1)	m³/h	561	623	705	783	1004
Puissance frigorifique totale	(1)	kW	2,88	3,28	3,74	4,14	4,62
Puissance frigorifique totale nette	(1)(6)(7)	kW	2,79	3,19	3,67	4,07	4,49
Puissance frigorifique sensible	(1)	kW	2,39	2,77	3,15	3,53	3,91
Puissance sensible nette en refroidissement	(1)(6)(7)	kW	2,30	2,67	3,08	3,45	3,78
Puissance sensible en refroidissement	(1)(6)(7)	kW	0,49	0,51	0,59	0,61	0,71
Débit eau en refroidissement	(1)	l/s	0,14	0,16	0,18	0,20	0,22
Perte de charge en refroidissement	(1)	kPa	31,5	31,9	12,2	15,2	19,5
Puissance calorifique totale	(2)	kW	2,08	2,36	2,92	3,24	3,30
Puissance totale en chauffage	(2)(6)	kW	2,17	2,46	3,00	3,31	3,43
Débit eau en chauffage	(2)	l/s	0,05	0,06	0,07	0,08	0,08
Perte de charge en chauffage	(2)	kPa	10,8	13,8	21,0	25,4	8,8
Pression sonore	(3)	dB(A)	52	56	47	51	52
Puissance sonore	(4)(7)	dB(A)	61	65	56	60	61
DIMENSIONS ET POIDS							
A	(5)	mm	650	650	850	850	1050
B	(5)	mm	215	215	215	215	215
H	(5)	mm	450	450	450	450	450
Poids en fonctionnement	(5)	kg	15	16	21	22	25

Notes :
1 Température ambiante 27°C BS / 18,9°C BH ; Régime eau glacée 7°C/12°C.
2 Température ambiante 20 °C BS, Eau chaude (in/out) 65/55 °C
3 Niveau de pression sonore en champ libre sur surface réverbérante, à 1m en face du ventilateur et à 1m du sol. Valeur théorique calculée depuis la puissance sonore.
4 Puissance sonore sur la base de mesures effectuées selon la norme ISO 3741 et Eurovent 8/2.
5 Unité en configuration standard, sans options/accessoires.
6 Valeurs se référant à la norme EN14511
7 Valeurs en conformité avec la réglementation (EU) 2016/2281
Données certifiées dans EUROVENT

a-LIFE2 HP DFIV/DLIV			0804	0904	1004	1104	1204
DONNÉES ÉLECTRIQUES							
Alimentation électrique		V/ph/Hz	230/1/50	230/1/50	230/1/50	230/1/50	230/1/50
VERSION 4 TUBES							
EFFICACITÉ ÉNERGÉTIQUE							
REFROIDISSEMENT (EN14511 VALUE)							
FCEER	(1)(6)	kW/kW	49	43	48	41	44
FCEER Class			E	E	E	E	E
CHAUFFAGE (EN14511 VALUE)							
FCCOP	(2)(6)	kW/kW	35	30	34	29	32
FCCOP Class			G	G	G	G	G
PERFORMANCES							
VITESSE MINIMUM							
Puissance absorbée ventilateur	(1)	W	67,0	112	112	168	168
Débit air	(1)	m³/h	649	923	1026	1381	1534
Puissance frigorifique totale	(1)	kW	3,50	4,83	5,40	6,90	7,40
Puissance frigorifique totale nette	(1)(6)(7)	kW	3,43	4,72	5,29	6,74	7,24
Puissance frigorifique sensible	(1)	kW	2,78	3,88	4,42	5,83	6,25
Puissance sensible nette en refroidissement	(1)(6)(7)	kW	2,71	3,77	4,31	5,66	6,08
Puissance sensible en refroidissement	(1)(6)(7)	kW	0,72	0,95	0,98	1,07	1,15
Débit eau en refroidissement	(1)	l/s	0,17	0,23	0,26	0,33	0,35
Perte de charge en refroidissement	(1)	kPa	13,0	20,8	24,3	10,4	29,3
Puissance calorifique totale	(2)	kW	2,50	3,43	3,84	4,91	5,26
Puissance totale en chauffage	(2)(6)	kW	2,56	3,54	3,95	5,07	5,43
Débit eau en chauffage	(2)	l/s	0,06	0,08	0,09	0,12	0,13
Perte de charge en chauffage	(2)	kPa	5,2	7,6	9,5	25,9	29,5
Pression sonore	(3)	dB(A)	41	49	51	54	54
Puissance sonore	(4)(7)	dB(A)	50	58	60	63	63
VITESSE MOYENNE							
Puissance absorbée ventilateur	(1)	W	96,0	135	135	179	179
Débit air	(1)	m³/h	852	1078	1198	1547	1719
Puissance frigorifique totale	(1)	kW	4,49	5,70	6,25	7,50	8,10
Puissance frigorifique totale nette	(1)(6)(7)	kW	4,40	5,57	6,12	7,32	7,92
Puissance frigorifique sensible	(1)	kW	3,74	4,67	5,15	6,46	7,03
Puissance sensible nette en refroidissement	(1)(6)(7)	kW	3,64	4,53	5,01	6,28	6,85
Puissance sensible en refroidissement	(1)(6)(7)	kW	0,75	1,03	1,10	1,04	1,07
Débit eau en refroidissement	(1)	l/s	0,21	0,27	0,30	0,36	0,39
Perte de charge en refroidissement	(1)	kPa	21,5	28,9	32,6	12,3	35,1
Puissance calorifique totale	(2)	kW	3,21	4,05	4,44	5,33	5,76
Puissance totale en chauffage	(2)(6)	kW	3,31	4,19	4,58	5,51	5,94
Débit eau en chauffage	(2)	l/s	0,08	0,10	0,11	0,13	0,14
Perte de charge en chauffage	(2)	kPa	8,4	10,5	12,5	30,3	35,1
Pression sonore	(3)	dB(A)	49	51	54	55	57
Puissance sonore	(4)(7)	dB(A)	58	60	63	64	66
VITESSE MAXIMUM							
Puissance absorbée ventilateur	(1)	W	132	149	149	194	194
Débit air	(1)	m³/h	1116	1390	1544	1740	1933
Puissance frigorifique totale	(1)	kW	5,20	6,20	7,20	8,05	8,60
Puissance frigorifique totale nette	(1)(6)(7)	kW	5,07	6,05	7,05	7,86	8,41
Puissance frigorifique sensible	(1)	kW	4,44	5,14	5,91	6,99	7,32
Puissance sensible nette en refroidissement	(1)(6)(7)	kW	4,31	4,99	5,76	6,80	7,13
Puissance sensible en refroidissement	(1)(6)(7)	kW	0,76	1,06	1,29	1,06	1,28
Débit eau en refroidissement	(1)	l/s	0,25	0,30	0,34	0,38	0,41
Perte de charge en refroidissement	(1)	kPa	28,8	34,2	43,2	14,2	39,7
Puissance calorifique totale	(2)	kW	3,72	4,41	5,12	5,72	6,12
Puissance totale en chauffage	(2)(6)	kW	3,85	4,56	5,27	5,92	6,31
Débit eau en chauffage	(2)	l/s	0,09	0,11	0,12	0,14	0,15
Perte de charge en chauffage	(2)	kPa	11,1	12,3	16,3	34,7	39,3
Pression sonore	(3)	dB(A)	55	54	59	57	59
Puissance sonore	(4)(7)	dB(A)	64	63	68	66	68
DIMENSIONS ET POIDS							
A	(5)	mm	1050	1250	1250	1450	1450
B	(5)	mm	215	215	215	215	215
H	(5)	mm	450	450	450	450	450
Poids en fonctionnement	(5)	kg	26	29	31	32	35

Notes :
1 Température ambiante 27°C BS / 18,9°C BH ; Régime eau glacée 7°C/12°C.
2 Température ambiante 20 °C BS, Eau chaude (in/out) 65/55 °C
3 Niveau de pression sonore en champ libre sur surface réverbérante, à 1m en face du ventilateur et à 1m du sol. Valeur théorique calculée depuis la puissance sonore.
4 Puissance sonore sur la base de mesures effectuées selon la norme ISO 3741 et Eurovent 8/2.
5 Unité en configuration standard, sans options/accessoires.
6 Valeurs se référant à la norme EN14511
7 Valeurs en conformité avec la réglementation (EU) 2016/2281
Données certifiées dans EUROVENT

a-LIFE2 HP DFIO/DLIO			0304	0404	0504	0604	0704
DONNÉES ÉLECTRIQUES							
Alimentation électrique		V/ph/Hz	230/1/50	230/1/50	230/1/50	230/1/50	230/1/50
VERSION 4 TUBES							
EFFICACITÉ ÉNERGÉTIQUE							
REFROIDISSEMENT (EN14511 VALUE)							
FCEER	(1)(6)	kW/kW	37	40	58	69	43
FCEER Class			F	E	D	D	E
CHAUFFAGE (EN14511 VALUE)							
FCCOP	(2)(6)	kW/kW	27	29	46	55	31
FCCOP Class			G	G	F	E	G
PERFORMANCES							
VITESSE MINIMUM							
Puissance absorbée ventilateur	(1)	W	52,0	52,0	38,0	38,0	67,0
Débit air	(1)	m³/h	392	435	464	516	584
Puissance frigorifique totale	(1)	kW	2,08	2,21	2,28	2,92	3,22
Puissance frigorifique totale nette	(1)(6)(7)	kW	2,03	2,16	2,24	2,88	3,15
Puissance frigorifique sensible	(1)	kW	1,69	1,82	1,84	2,37	2,49
Puissance sensible nette en refroidissement	(1)(6)(7)	kW	1,64	1,77	1,80	2,33	2,42
Puissance sensible en refroidissement	(1)(6)(7)	kW	0,39	0,39	0,44	0,55	0,73
Débit eau en refroidissement	(1)	l/s	0,10	0,11	0,11	0,14	0,15
Perte de charge en refroidissement	(1)	kPa	16,3	14,5	4,5	7,5	9,4
Puissance calorifique totale	(2)	kW	1,50	1,59	1,78	2,28	2,30
Puissance totale en chauffage	(2)(6)	kW	1,55	1,64	1,82	2,32	2,37
Débit eau en chauffage	(2)	l/s	0,04	0,04	0,04	0,06	0,06
Perte de charge en chauffage	(2)	kPa	5,8	6,5	8,3	13,2	4,4
Pression sonore	(3)	dB(A)	42	45	34	41	38
Puissance sonore	(4)(7)	dB(A)	51	54	43	50	47
VITESSE MOYENNE							
Puissance absorbée ventilateur	(1)	W	71,0	71,0	53,0	53,0	96,0
Débit air	(1)	m³/h	500	555	525	583	767
Puissance frigorifique totale	(1)	kW	2,31	2,70	3,04	3,23	3,57
Puissance frigorifique totale nette	(1)(6)(7)	kW	2,24	2,63	2,99	3,18	3,48
Puissance frigorifique sensible	(1)	kW	1,90	2,24	2,48	2,66	2,84
Puissance sensible nette en refroidissement	(1)(6)(7)	kW	1,83	2,17	2,43	2,61	2,74
Puissance sensible en refroidissement	(1)(6)(7)	kW	0,41	0,46	0,56	0,57	0,73
Débit eau en refroidissement	(1)	l/s	0,11	0,13	0,15	0,15	0,17
Perte de charge en refroidissement	(1)	kPa	20,2	21,6	8,0	9,2	11,6
Puissance calorifique totale	(2)	kW	1,67	1,95	2,37	2,52	2,55
Puissance totale en chauffage	(2)(6)	kW	1,74	2,02	2,43	2,58	2,65
Débit eau en chauffage	(2)	l/s	0,04	0,05	0,06	0,06	0,06
Perte de charge en chauffage	(2)	kPa	7,1	9,5	14,2	15,9	5,4
Pression sonore	(3)	dB(A)	45	52	41	44	41
Puissance sonore	(4)(7)	dB(A)	54	61	50	53	50
VITESSE MAXIMUM							
Puissance absorbée ventilateur	(1)	W	95,0	95,0	75,0	75,0	132
Débit air	(1)	m³/h	561	623	705	783	1004
Puissance frigorifique totale	(1)	kW	2,88	3,28	3,74	4,14	4,62
Puissance frigorifique totale nette	(1)(6)(7)	kW	2,79	3,19	3,67	4,07	4,49
Puissance frigorifique sensible	(1)	kW	2,39	2,77	3,15	3,53	3,91
Puissance sensible nette en refroidissement	(1)(6)(7)	kW	2,30	2,67	3,08	3,45	3,78
Puissance sensible en refroidissement	(1)(6)(7)	kW	0,49	0,51	0,59	0,61	0,71
Débit eau en refroidissement	(1)	l/s	0,14	0,16	0,18	0,20	0,22
Perte de charge en refroidissement	(1)	kPa	31,5	31,9	12,2	15,2	19,5
Puissance calorifique totale	(2)	kW	2,08	2,36	2,92	3,24	3,30
Puissance totale en chauffage	(2)(6)	kW	2,17	2,46	3,00	3,31	3,43
Débit eau en chauffage	(2)	l/s	0,05	0,06	0,07	0,08	0,08
Perte de charge en chauffage	(2)	kPa	10,8	13,8	21,0	25,4	8,8
Pression sonore	(3)	dB(A)	52	56	47	51	52
Puissance sonore	(4)(7)	dB(A)	61	65	56	60	61
DIMENSIONS ET POIDS							
A	(5)	mm	745	745	945	945	1145
B	(5)	mm	215	215	215	215	215
H	(5)	mm	450	450	450	450	450
Poids en fonctionnement	(5)	kg	15	16	21	22	25

Notes :
1 Température ambiante 27°C BS / 18,9°C BH ; Régime eau glacée 7°C/12°C.
2 Température ambiante 20 °C BS, Eau chaude (in/out) 65/55 °C
3 Niveau de pression sonore en champ libre sur surface réverbérante, à 1m en face du ventilateur et à 1m du sol. Valeur théorique calculée depuis la puissance sonore.
4 Puissance sonore sur la base de mesures effectuées selon la norme ISO 3741 et Eurovent 8/2.
5 Unité en configuration standard, sans options/accessoires.
6 Valeurs se référant à la norme EN14511
7 Valeurs en conformité avec la réglementation (EU) 2016/2281
Données certifiées dans EUROVENT

a-LIFE2 HP DFIO/DLIO			0804	0904	1004	1104	1204
DONNÉES ÉLECTRIQUES							
Alimentation électrique		V/ph/Hz	230/1/50	230/1/50	230/1/50	230/1/50	230/1/50
VERSION 4 TUBES							
EFFICACITÉ ÉNERGÉTIQUE							
REFROIDISSEMENT (EN14511 VALUE)							
FCEER	(1)(6)	kW/kW	49	43	48	41	44
FCEER Class			E	E	E	E	E
CHAUFFAGE (EN14511 VALUE)							
FCCOP	(2)(6)	kW/kW	35	30	34	29	32
FCCOP Class			G	G	G	G	G
PERFORMANCES							
VITESSE MINIMUM							
Puissance absorbée ventilateur	(1)	W	67,0	112	112	168	168
Débit air	(1)	m³/h	649	923	1026	1381	1534
Puissance frigorifique totale	(1)	kW	3,50	4,83	5,40	6,90	7,40
Puissance frigorifique totale nette	(1)(6)(7)	kW	3,43	4,72	5,29	6,74	7,24
Puissance frigorifique sensible	(1)	kW	2,78	3,88	4,42	5,83	6,25
Puissance sensible nette en refroidissement	(1)(6)(7)	kW	2,71	3,77	4,31	5,66	6,08
Puissance sensible en refroidissement	(1)(6)(7)	kW	0,72	0,95	0,98	1,07	1,15
Débit eau en refroidissement	(1)	l/s	0,17	0,23	0,26	0,33	0,35
Perte de charge en refroidissement	(1)	kPa	13,0	20,8	24,3	10,4	29,3
Puissance calorifique totale	(2)	kW	2,50	3,43	3,84	4,91	5,26
Puissance totale en chauffage	(2)(6)	kW	2,56	3,54	3,95	5,07	5,43
Débit eau en chauffage	(2)	l/s	0,06	0,08	0,09	0,12	0,13
Perte de charge en chauffage	(2)	kPa	5,2	7,6	9,5	25,9	29,5
Pression sonore	(3)	dB(A)	41	49	51	54	54
Puissance sonore	(4)(7)	dB(A)	50	58	60	63	63
VITESSE MOYENNE							
Puissance absorbée ventilateur	(1)	W	96,0	135	135	179	179
Débit air	(1)	m³/h	852	1078	1198	1547	1719
Puissance frigorifique totale	(1)	kW	4,49	5,70	6,25	7,50	8,10
Puissance frigorifique totale nette	(1)(6)(7)	kW	4,40	5,57	6,12	7,32	7,92
Puissance frigorifique sensible	(1)	kW	3,74	4,67	5,15	6,46	7,03
Puissance sensible nette en refroidissement	(1)(6)(7)	kW	3,64	4,53	5,01	6,28	6,85
Puissance sensible en refroidissement	(1)(6)(7)	kW	0,75	1,03	1,10	1,04	1,07
Débit eau en refroidissement	(1)	l/s	0,21	0,27	0,30	0,36	0,39
Perte de charge en refroidissement	(1)	kPa	21,5	28,9	32,6	12,3	35,1
Puissance calorifique totale	(2)	kW	3,21	4,05	4,44	5,33	5,76
Puissance totale en chauffage	(2)(6)	kW	3,31	4,19	4,58	5,51	5,94
Débit eau en chauffage	(2)	l/s	0,08	0,10	0,11	0,13	0,14
Perte de charge en chauffage	(2)	kPa	8,4	10,5	12,5	30,3	35,1
Pression sonore	(3)	dB(A)	49	51	54	55	57
Puissance sonore	(4)(7)	dB(A)	58	60	63	64	66
VITESSE MAXIMUM							
Puissance absorbée ventilateur	(1)	W	132	149	149	194	194
Débit air	(1)	m³/h	1116	1390	1544	1740	1933
Puissance frigorifique totale	(1)	kW	5,20	6,20	7,20	8,05	8,60
Puissance frigorifique totale nette	(1)(6)(7)	kW	5,07	6,05	7,05	7,86	8,41
Puissance frigorifique sensible	(1)	kW	4,44	5,14	5,91	6,99	7,32
Puissance sensible nette en refroidissement	(1)(6)(7)	kW	4,31	4,99	5,76	6,80	7,13
Puissance sensible en refroidissement	(1)(6)(7)	kW	0,76	1,06	1,29	1,06	1,28
Débit eau en refroidissement	(1)	l/s	0,25	0,30	0,34	0,38	0,41
Perte de charge en refroidissement	(1)	kPa	28,8	34,2	43,2	14,2	39,7
Puissance calorifique totale	(2)	kW	3,72	4,41	5,12	5,72	6,12
Puissance totale en chauffage	(2)(6)	kW	3,85	4,56	5,27	5,92	6,31
Débit eau en chauffage	(2)	l/s	0,09	0,11	0,12	0,14	0,15
Perte de charge en chauffage	(2)	kPa	11,1	12,3	16,3	34,7	39,3
Pression sonore	(3)	dB(A)	55	54	59	57	59
Puissance sonore	(4)(7)	dB(A)	64	63	68	66	68
DIMENSIONS ET POIDS							
A	(5)	mm	1145	1345	1345	1545	1545
B	(5)	mm	215	215	215	215	215
H	(5)	mm	450	450	450	450	450
Poids en fonctionnement	(5)	kg	27	29	31	32	36

Notes :
1 Température ambiante 27°C BS / 18,9°C BH ; Régime eau glacée 7°C/12°C.
2 Température ambiante 20 °C BS, Eau chaude (in/out) 65/55 °C
3 Niveau de pression sonore en champ libre sur surface réverbérante, à 1m en face du ventilateur et à 1m du sol. Valeur théorique calculée depuis la puissance sonore.
4 Puissance sonore sur la base de mesures effectuées selon la norme ISO 3741 et Eurovent 8/2.
5 Unité en configuration standard, sans options/accessoires.
6 Valeurs se référant à la norme EN14511
7 Valeurs en conformité avec la réglementation (EU) 2016/2281
Données certifiées dans EUROVENT

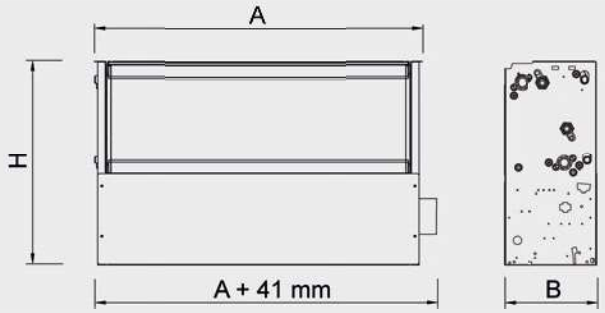
A
H
A + 41 mm
B

i-LIFE2 HP 0202 - 1204

Ventilo-convecteur pour applications tertiaires, non-carrossée à haute pression disponible, avec ventilateurs EC "Brushless" basse consommation
2,00-8,76 kW

Les unités i-LIFE2 HP sont les ventilo-convecteurs non-carrossés à haute pression, équipées de ventilateurs EC "Brushless" basse consommation, de Climaveneta. Le moteur surdimensionné font de ces unités gainables la solution idéale pour les installations dans les secteurs tertiaire et commercial.

Version

DFIO	Non-carrossé, horizontal, reprise dessous
DFIV	Non-carrossé, vertical, reprise frontale
DLIO	Non-carrossé, horizontal, reprise arrière
DLIV	Non-carrossé, vertical, reprise dessous

Caractéristiques

Unité de traitement d'air gainable à très haute pression disponible

Moteur EC "Brushless" basse consommation, pour une modulation continue du débit d'air. Réduction des consommations de plus de 50% par rapport aux unités avec ventilateurs multi-vitesses AC.

Batterie avec ailettes en aluminium et tubes en cuivre.

Existe en configuration 2 et 4 tubes

Servitudes hydrauliques à gauche, facilement convertible en configuration raccordement à droite

Filtre à air sur tous les modèles

Structure en acier galvanisé haute résistance contre la corrosion

Bac à condensats auxiliaires avec isolation thermique, en tôle zinguée, pour toutes les versions horizontales.

Bac à condensats auxiliaire en ABS avec isolation thermique, pour toutes les versions verticales.

Options disponibles

- Vanne motorisée 2 ou 3 voies sur batterie additionnelle (4 tubes)
- Vanne motorisée 2 ou 3 voies sur batterie principale
- Batterie eau chaude
- Carte électronique pour gestion des vannes modulantes 3 points ou 0-10V
- Carte de communication RS485 - Interface avec GTC client
- Kit Gateway interface pour MyHome Bticino, à combiner avec carte électronique i-HB
- Flexibles de raccordement
- Kit plénum avec viroles au soufflage et à l'aspiration
- Carte électronique i-HB
- Pompe à condensats
- Bac à condensats auxiliaire en version verticale et horizontale

Régulation

Commande murale EKW

Commande électronique, gestion maitre/esclave M/S facilitée jusqu'à 8 unités par commande.
Gestion manuelle ou automatique (AUTO/min/med/max), gestion manuelle ou automatique du mode de fonctionnement (AUTO/été/hiver/OFF). Thermostat d'ambiance avec bouton de réglage point de consigne. Gestion ON/OFF ou modulante 3 pts/0-10V d'une ou deux vannes. Sonde de température air et sonde de température d'eau. Contact sec configurable : contact de feuillure, occupation, permutation été/hiver, ventilation périodique. Configuration par DIP switch. Port série TTL avec protocole Modbus pour interface avec systèmes GTC. Connections en 2 fils polarisés avec carte (i)-HB.

Commande iK avec écran LCD

Commande électronique avec écran LCD rétro-éclairé à icônes intuitives et simple à utiliser.
Gestion maitre/esclave M/S facilitée jusqu'à 8 unités par commande. Intègre 4 programmes horaires configurables.
Gestion manuelle ou automatique (AUTO/min/med/max), gestion manuelle ou automatique du mode de fonctionnement (AUTO/été/hiver/OFF). Thermostat d'ambiance avec bouton de réglage point de consigne. Gestion ON/OFF ou modulante 3 pts/0-10V d'une ou deux vannes. Sonde de température air et sonde de température d'eau. Contact sec configurable : contact de feuillure, occupation, permutation été/hiver, ventilation périodique. Connections en 2 fils polarisés avec carte (i)-HB.

Commande murale ATW-EC

Gestion manuelle ou automatique (AUTO/min/med/max), gestion manuelle ou automatique du mode de fonctionnement (AUTO/été/hiver/OFF). Thermostat d'ambiance avec bouton de réglage point de consigne. Gestion ON/OFF ou chrono-proportionnel PWM d'une ou deux vannes. Sonde de température air et sonde de température d'eau. Contact sec configurable : contact de feuillure, occupation, permutation été/hiver, ventilation périodique. Configuration par DIP switch. Port série TTL avec protocole Modbus pour interface avec systèmes GTC.

i-LIFE2 HP DFIV/DLIV			0202	0402	0602	0802	1002	1202
DONNÉES ÉLECTRIQUES								
Alimentation électrique		V/ph/Hz	230/1/50	230/1/50	230/1/50	230/1/50	230/1/50	230/1/50
VERSION 2 TUBES								
EFFICACITÉ ÉNERGÉTIQUE								
REFROIDISSEMENT (EN14511 VALUE)								
FCEER	(1)(6)	kW/kW	125	122	124	120	136	110
FCEER Class			B	B	B	B	B	C
CHAUFFAGE (EN14511 VALUE)								
FCCOP	(2)(6)	kW/kW	141	162	173	165	183	153
FCCOP Class			C	B	B	B	B	C
PERFORMANCES								
VITESSE MINIMUM								
Puissance absorbée ventilateur	(1)	W	6,81	11,2	10,9	11,9	17,4	22,4
Débit air	(1)	m³/h	176	242	289	318	536	811
Puissance frigorifique totale	(1)	kW	1,00	1,50	1,95	2,35	3,23	4,65
Puissance frigorifique totale nette	(1)(6)(7)	kW	0,99	1,49	1,94	2,33	3,22	4,63
Puissance frigorifique sensible	(1)	kW	0,79	1,16	1,50	1,83	2,44	4,27
Puissance sensible nette en refroidissement	(1)(6)(7)	kW	0,78	1,15	1,49	1,82	2,42	4,25
Puissance sensible en refroidissement	(1)(6)(7)	kW	0,21	0,34	0,45	0,52	0,80	0,38
Débit eau en refroidissement	(1)	l/s	0,05	0,07	0,09	0,11	0,15	0,22
Perte de charge en refroidissement	(1)	kPa	3,1	6,7	3,3	5,9	8,8	11,6
Puissance calorifique totale	(2)	kW	1,18	1,68	2,28	2,70	3,61	5,21
Puissance totale en chauffage	(2)(6)	kW	1,19	1,69	2,29	2,72	3,63	5,23
Débit eau en chauffage	(2)	l/s	0,06	0,08	0,11	0,13	0,17	0,25
Perte de charge en chauffage	(2)	kPa	4,1	9,3	4,2	5,9	10,8	14,8
Pression sonore	(3)	dB(A)	30	33	33	34	37	57
Puissance sonore	(4)(7)	dB(A)	40	42	42	43	46	66
VITESSE MOYENNE								
Puissance absorbée ventilateur	(1)	W	13,1	17,1	25,4	40,3	43,1	97,3
Débit air	(1)	m³/h	262	377	548	755	917	1437
Puissance frigorifique totale	(1)	kW	1,45	2,29	3,01	4,48	5,38	7,55
Puissance frigorifique totale nette	(1)(6)(7)	kW	1,44	2,28	2,99	4,44	5,34	7,45
Puissance frigorifique sensible	(1)	kW	1,14	1,74	2,39	3,42	4,13	6,35
Puissance sensible nette en refroidissement	(1)(6)(7)	kW	1,13	1,72	2,36	3,38	4,09	6,25
Puissance sensible en refroidissement	(1)(6)(7)	kW	0,30	0,56	0,63	1,06	1,26	1,20
Débit eau en refroidissement	(1)	l/s	0,07	0,11	0,14	0,21	0,26	0,36
Perte de charge en refroidissement	(1)	kPa	6,7	15,6	8,0	21,4	24,2	30,5
Puissance calorifique totale	(2)	kW	1,72	2,58	3,51	5,16	6,00	8,45
Puissance totale en chauffage	(2)(6)	kW	1,73	2,59	3,53	5,20	6,05	8,55
Débit eau en chauffage	(2)	l/s	0,08	0,12	0,17	0,25	0,29	0,41
Perte de charge en chauffage	(2)	kPa	8,3	20,6	9,6	19,7	27,7	39,1
Pression sonore	(3)	dB(A)	38	42	44	45	46	59
Puissance sonore	(4)(7)	dB(A)	47	51	53	54	56	68
VITESSE MAXIMUM								
Puissance absorbée ventilateur	(1)	W	27,1	39,1	62,9	76,6	105	171
Débit air	(1)	m³/h	363	586	808	976	1351	1805
Puissance frigorifique totale	(1)	kW	2,00	3,38	4,36	5,68	7,50	8,76
Puissance frigorifique totale nette	(1)(6)(7)	kW	1,97	3,34	4,30	5,60	7,40	8,59
Puissance frigorifique sensible	(1)	kW	1,59	2,59	3,49	4,36	5,81	7,11
Puissance sensible nette en refroidissement	(1)(6)(7)	kW	1,56	2,56	3,43	4,28	5,71	6,93
Puissance sensible en refroidissement	(1)(6)(7)	kW	0,41	0,78	0,87	1,32	1,69	1,66
Débit eau en refroidissement	(1)	l/s	0,10	0,16	0,21	0,27	0,36	0,42
Perte de charge en refroidissement	(1)	kPa	12,7	33,9	16,9	34,4	46,8	41,2
Puissance calorifique totale	(2)	kW	2,40	3,68	5,09	6,53	8,51	9,82
Puissance totale en chauffage	(2)(6)	kW	2,43	3,72	5,16	6,60	8,61	9,99
Débit eau en chauffage	(2)	l/s	0,12	0,18	0,25	0,32	0,41	0,47
Perte de charge en chauffage	(2)	kPa	15,6	40,8	19,6	30,7	52,8	52,8
Pression sonore	(3)	dB(A)	48	51	53	54	56	60
Puissance sonore	(4)(7)	dB(A)	57	60	62	63	65	69
DIMENSIONS ET POIDS								
A	(5)	mm	450	650	850	1050	1250	1450
B	(5)	mm	215	215	215	215	215	215
H	(5)	mm	450	450	450	450	450	450
Poids en fonctionnement	(5)	kg	11	14	20	24	28	34

Notes :
1 Température ambiante 27 °C BS ; 19 °C BH ; régime eau glacée 7/12 °C.
2 Température ambiante 20 °C BS ; régime eau chaude 45/40 °C
3 Niveau de pression sonore en champ libre sur surface réverbérante, à 1m en face du ventilateur et à 1m du sol. Valeur théorique calculée depuis la puissance sonore.
4 Puissance sonore sur la base de mesures effectuées selon la norme ISO 3741 et Eurovent 8/2.
5 Unité en configuration standard, sans options/accessoires.
6 Valeurs se référant à la norme EN14511
7 Valeurs en conformité avec la réglementation (EU) 2016/2281
Données certifiées dans EUROVENT

i-LIFE2 HP DFIO/DLIO			0202	0402	0602	0802	1002	1202
DONNÉES ÉLECTRIQUES								
Alimentation électrique		V/ph/Hz	230/1/50	230/1/50	230/1/50	230/1/50	230/1/50	230/1/50
VERSION 2 TUBES								
EFFICACITÉ ÉNERGÉTIQUE								
REFROIDISSEMENT (EN14511 VALUE)								
FCEER	(1)(6)	kW/kW	125	122	124	120	136	110
FCEER Class			B	B	B	B	B	C
CHAUFFAGE (EN14511 VALUE)								
FCCOP	(2)(6)	kW/kW	141	162	173	165	183	153
FCCOP Class			C	B	B	B	B	C
PERFORMANCES								
VITESSE MINIMUM								
Puissance absorbée ventilateur	(1)	W	6,81	11,2	10,9	11,9	17,4	22,4
Débit air	(1)	m³/h	176	242	289	318	536	811
Puissance frigorifique totale	(1)	kW	1,00	1,50	1,95	2,35	3,23	4,65
Puissance frigorifique totale nette	(1)(6)(7)	kW	0,99	1,49	1,94	2,33	3,22	4,63
Puissance frigorifique sensible	(1)	kW	0,79	1,16	1,50	1,83	2,44	4,27
Puissance sensible nette en refroidissement	(1)(6)(7)	kW	0,78	1,15	1,49	1,82	2,42	4,25
Puissance sensible en refroidissement	(1)(6)(7)	kW	0,21	0,34	0,45	0,52	0,80	0,38
Débit eau en refroidissement	(1)	l/s	0,05	0,07	0,09	0,11	0,15	0,22
Perte de charge en refroidissement	(1)	kPa	3,1	6,7	3,3	5,9	8,8	11,6
Puissance calorifique totale	(2)	kW	1,18	1,68	2,28	2,70	3,61	5,21
Puissance totale en chauffage	(2)(6)	kW	1,19	1,69	2,29	2,72	3,63	5,23
Débit eau en chauffage	(2)	l/s	0,06	0,08	0,11	0,13	0,17	0,25
Perte de charge en chauffage	(2)	kPa	4,1	9,3	4,2	5,9	10,8	14,8
Pression sonore	(3)	dB(A)	30	33	33	34	37	57
Puissance sonore	(4)(7)	dB(A)	40	42	42	43	46	66
VITESSE MOYENNE								
Puissance absorbée ventilateur	(1)	W	13,1	17,1	25,4	40,3	43,1	97,3
Débit air	(1)	m³/h	262	377	548	755	917	1437
Puissance frigorifique totale	(1)	kW	1,45	2,29	3,01	4,48	5,38	7,55
Puissance frigorifique totale nette	(1)(6)(7)	kW	1,44	2,28	2,99	4,44	5,34	7,45
Puissance frigorifique sensible	(1)	kW	1,14	1,74	2,39	3,42	4,13	6,35
Puissance sensible nette en refroidissement	(1)(6)(7)	kW	1,13	1,72	2,36	3,38	4,09	6,25
Puissance sensible en refroidissement	(1)(6)(7)	kW	0,30	0,56	0,63	1,06	1,26	1,20
Débit eau en refroidissement	(1)	l/s	0,07	0,11	0,14	0,21	0,26	0,36
Perte de charge en refroidissement	(1)	kPa	6,7	15,6	8,0	21,4	24,2	30,5
Puissance calorifique totale	(2)	kW	1,72	2,58	3,51	5,16	6,00	8,45
Puissance totale en chauffage	(2)(6)	kW	1,73	2,59	3,53	5,20	6,05	8,55
Débit eau en chauffage	(2)	l/s	0,08	0,12	0,17	0,25	0,29	0,41
Perte de charge en chauffage	(2)	kPa	8,3	20,6	9,6	19,7	27,7	39,1
Pression sonore	(3)	dB(A)	38	42	44	45	46	59
Puissance sonore	(4)(7)	dB(A)	47	51	53	54	56	68
VITESSE MAXIMUM								
Puissance absorbée ventilateur	(1)	W	27,1	39,1	62,9	76,6	105	171
Débit air	(1)	m³/h	363	586	808	976	1351	1805
Puissance frigorifique totale	(1)	kW	2,00	3,38	4,36	5,68	7,50	8,76
Puissance frigorifique totale nette	(1)(6)(7)	kW	1,97	3,34	4,30	5,60	7,40	8,59
Puissance frigorifique sensible	(1)	kW	1,59	2,59	3,49	4,36	5,81	7,11
Puissance sensible nette en refroidissement	(1)(6)(7)	kW	1,56	2,56	3,43	4,28	5,71	6,93
Puissance sensible en refroidissement	(1)(6)(7)	kW	0,41	0,78	0,87	1,32	1,69	1,66
Débit eau en refroidissement	(1)	l/s	0,10	0,16	0,21	0,27	0,36	0,42
Perte de charge en refroidissement	(1)	kPa	12,7	33,9	16,9	34,4	46,8	41,2
Puissance calorifique totale	(2)	kW	2,40	3,68	5,09	6,53	8,51	9,82
Puissance totale en chauffage	(2)(6)	kW	2,43	3,72	5,16	6,60	8,61	9,99
Débit eau en chauffage	(2)	l/s	0,12	0,18	0,25	0,32	0,41	0,47
Perte de charge en chauffage	(2)	kPa	15,6	40,8	19,6	30,7	52,8	52,8
Pression sonore	(3)	dB(A)	48	51	53	54	56	60
Puissance sonore	(4)(7)	dB(A)	57	60	62	63	65	69
DIMENSIONS ET POIDS								
A	(5)	mm	545	745	945	1145	1345	1545
B	(5)	mm	215	215	215	215	215	215
H	(5)	mm	450	450	450	450	450	450
Poids en fonctionnement	(5)	kg	12	15	21	25	29	34

Notes :
1 Température ambiante 27 °C BS ; 19 °C BH ; régime eau glacée 7/12 °C.
2 Température ambiante 20 °C BS ; régime eau chaude 45/40 °C
3 Niveau de pression sonore en champ libre sur surface réverbérante, à 1m en face du ventilateur et à 1m du sol. Valeur théorique calculée depuis la puissance sonore.
4 Puissance sonore sur la base de mesures effectuées selon la norme ISO 3741 et Eurovent 8/2.
5 Unité en configuration standard, sans options/accessoires.
6 Valeurs se référant à la norme EN14511
7 Valeurs en conformité avec la réglementation (EU) 2016/2281
Données certifiées dans EUROVENT

i-LIFE2 HP DFIV/DLIV			0204	0404	0604	0804	1004	1204
DONNÉES ÉLECTRIQUES								
Alimentation électrique		V/ph/Hz	230/1/50	230/1/50	230/1/50	230/1/50	230/1/50	230/1/50
VERSION 4 TUBES								
EFFICACITÉ ÉNERGÉTIQUE								
REFROIDISSEMENT (EN14511 VALUE)								
FCEER	(1)(6)	kW/kW	125	122	124	120	136	110
FCEER Class			B	B	B	B	B	C
CHAUFFAGE (EN14511 VALUE)								
FCCOP	(2)(6)	kW/kW	104	99	110	103	116	91
FCCOP Class			C	D	C	C	C	D
PERFORMANCES								
VITESSE MINIMUM								
Puissance absorbée ventilateur	(1)	W	6,81	11,2	10,9	11,9	17,4	22,4
Débit air	(1)	m³/h	176	242	289	318	536	811
Puissance frigorifique totale	(1)	kW	1,00	1,50	1,95	2,35	3,23	4,65
Puissance frigorifique totale nette	(1)(6)(7)	kW	0,99	1,49	1,94	2,33	3,22	4,63
Puissance frigorifique sensible	(1)	kW	0,79	1,16	1,50	1,83	2,44	4,27
Puissance sensible nette en refroidissement	(1)(6)(7)	kW	0,78	1,15	1,49	1,82	2,42	4,25
Puissance sensible en refroidissement	(1)(6)(7)	kW	0,21	0,34	0,45	0,52	0,80	0,38
Débit eau en refroidissement	(1)	l/s	0,05	0,07	0,09	0,11	0,15	0,22
Perte de charge en refroidissement	(1)	kPa	3,1	6,7	3,3	5,9	8,8	11,6
Puissance calorifique totale	(2)	kW	0,69	1,01	1,43	1,66	2,27	3,07
Puissance totale en chauffage	(2)(6)	kW	0,70	1,03	1,45	1,67	2,28	3,09
Débit eau en chauffage	(2)	l/s	0,02	0,02	0,03	0,04	0,06	0,07
Perte de charge en chauffage	(2)	kPa	2,1	2,8	5,6	2,4	3,5	10,7
Pression sonore	(3)	dB(A)	30	33	33	34	37	57
Puissance sonore	(4)(7)	dB(A)	40	42	42	43	46	66
VITESSE MOYENNE								
Puissance absorbée ventilateur	(1)	W	13,1	17,1	25,4	40,3	43,1	97,3
Débit air	(1)	m³/h	262	377	548	755	917	1437
Puissance frigorifique totale	(1)	kW	1,45	2,29	3,01	4,48	5,38	7,55
Puissance frigorifique totale nette	(1)(6)(7)	kW	1,44	2,28	2,99	4,44	5,34	7,45
Puissance frigorifique sensible	(1)	kW	1,14	1,74	2,39	3,42	4,13	6,35
Puissance sensible nette en refroidissement	(1)(6)(7)	kW	1,13	1,72	2,36	3,38	4,09	6,25
Puissance sensible en refroidissement	(1)(6)(7)	kW	0,30	0,56	0,63	1,06	1,26	1,20
Débit eau en refroidissement	(1)	l/s	0,07	0,11	0,14	0,21	0,26	0,36
Perte de charge en refroidissement	(1)	kPa	6,7	15,6	8,0	21,4	24,2	30,5
Puissance calorifique totale	(2)	kW	1,00	1,56	2,20	3,16	3,78	5,03
Puissance totale en chauffage	(2)(6)	kW	1,02	1,57	2,23	3,20	3,82	5,13
Débit eau en chauffage	(2)	l/s	0,02	0,04	0,05	0,08	0,09	0,12
Perte de charge en chauffage	(2)	kPa	4,1	6,2	12,4	8,1	9,2	27,2
Pression sonore	(3)	dB(A)	38	42	44	45	46	59
Puissance sonore	(4)(7)	dB(A)	47	51	53	54	56	68
VITESSE MAXIMUM								
Puissance absorbée ventilateur	(1)	W	27,1	39,1	62,9	76,6	105	171
Débit air	(1)	m³/h	363	586	808	976	1351	1805
Puissance frigorifique totale	(1)	kW	2,00	3,38	4,36	5,68	7,50	8,76
Puissance frigorifique totale nette	(1)(6)(7)	kW	1,97	3,34	4,30	5,60	7,40	8,59
Puissance frigorifique sensible	(1)	kW	1,59	2,59	3,49	4,36	5,81	7,11
Puissance sensible nette en refroidissement	(1)(6)(7)	kW	1,56	2,56	3,43	4,28	5,71	6,93
Puissance sensible en refroidissement	(1)(6)(7)	kW	0,41	0,78	0,87	1,32	1,69	1,66
Débit eau en refroidissement	(1)	l/s	0,10	0,16	0,21	0,27	0,36	0,42
Perte de charge en refroidissement	(1)	kPa	12,7	33,9	16,9	34,4	46,8	41,2
Puissance calorifique totale	(2)	kW	1,39	2,28	3,20	4,00	5,27	5,84
Puissance totale en chauffage	(2)(6)	kW	1,42	2,32	3,26	4,08	5,37	6,01
Débit eau en chauffage	(2)	l/s	0,03	0,06	0,08	0,10	0,13	0,14
Perte de charge en chauffage	(2)	kPa	7,5	12,9	24,8	12,7	17,2	36,0
Pression sonore	(3)	dB(A)	48	51	53	54	56	60
Puissance sonore	(4)(7)	dB(A)	57	60	62	63	65	69
DIMENSIONS ET POIDS								
A	(5)	mm	450	650	850	1050	1250	1450
B	(5)	mm	215	215	215	215	215	215
H	(5)	mm	450	450	450	450	450	450
Poids en fonctionnement	(5)	kg	12	15	22	25	29	35

Notes :
1 Température ambiante 27°C BS / 18,9°C BH ; Régime eau glacée 7°C/12°C.
2 Température ambiante 20 °C BS, Eau chaude (in/out) 65/55 °C
3 Niveau de pression sonore en champ libre sur surface réverbérante, à 1m en face du ventilateur et à 1m du sol. Valeur théorique calculée depuis la puissance sonore.
4 Puissance sonore sur la base de mesures effectuées selon la norme ISO 3741 et Eurovent 8/2.
5 Unité en configuration standard, sans options/accessoires.
6 Valeurs se référant à la norme EN14511
7 Valeurs en conformité avec la réglementation (EU) 2016/2281
Données certifiées dans EUROVENT

i-LIFE2 HP DFIO/DLIO			0204	0404	0604	0804	1004	1204
DONNÉES ÉLECTRIQUES								
Alimentation électrique		V/ph/Hz	230/1/50	230/1/50	230/1/50	230/1/50	230/1/50	230/1/50
VERSION 4 TUBES								
EFFICACITÉ ÉNERGÉTIQUE								
REFROIDISSEMENT (EN14511 VALUE)								
FCEER	(1)(6)	kW/kW	125	122	124	120	136	110
FCEER Class			B	B	B	B	B	C
CHAUFFAGE (EN14511 VALUE)								
FCCOP	(2)(6)	kW/kW	104	99	110	103	116	91
FCCOP Class			C	D	C	C	C	D
PERFORMANCES								
VITESSE MINIMUM								
Puissance absorbée ventilateur	(1)	W	6,81	11,2	10,9	11,9	17,4	22,4
Débit air	(1)	m³/h	176	242	289	318	536	811
Puissance frigorifique totale	(1)	kW	1,00	1,50	1,95	2,35	3,23	4,65
Puissance frigorifique totale nette	(1)(6)(7)	kW	0,99	1,49	1,94	2,33	3,22	4,63
Puissance frigorifique sensible	(1)	kW	0,79	1,16	1,50	1,83	2,44	4,27
Puissance sensible nette en refroidissement	(1)(6)(7)	kW	0,78	1,15	1,49	1,82	2,42	4,25
Puissance sensible en refroidissement	(1)(6)(7)	kW	0,21	0,34	0,45	0,52	0,80	0,38
Débit eau en refroidissement	(1)	l/s	0,05	0,07	0,09	0,11	0,15	0,22
Perte de charge en refroidissement	(1)	kPa	3,1	6,7	3,3	5,9	8,8	11,6
Puissance calorifique totale	(2)	kW	0,69	1,01	1,43	1,66	2,27	3,07
Puissance totale en chauffage	(2)(6)	kW	0,70	1,03	1,45	1,67	2,28	3,09
Débit eau en chauffage	(2)	l/s	0,02	0,02	0,03	0,04	0,06	0,07
Perte de charge en chauffage	(2)	kPa	2,1	2,8	5,6	2,4	3,5	10,7
Pression sonore	(3)	dB(A)	30	33	33	34	37	57
Puissance sonore	(4)(7)	dB(A)	40	42	42	43	46	66
VITESSE MOYENNE								
Puissance absorbée ventilateur	(1)	W	13,1	17,1	25,4	40,3	43,1	97,3
Débit air	(1)	m³/h	262	377	548	755	917	1437
Puissance frigorifique totale	(1)	kW	1,45	2,29	3,01	4,48	5,38	7,55
Puissance frigorifique totale nette	(1)(6)(7)	kW	1,44	2,28	2,99	4,44	5,34	7,45
Puissance frigorifique sensible	(1)	kW	1,14	1,74	2,39	3,42	4,13	6,35
Puissance sensible nette en refroidissement	(1)(6)(7)	kW	1,13	1,72	2,36	3,38	4,09	6,25
Puissance sensible en refroidissement	(1)(6)(7)	kW	0,30	0,56	0,63	1,06	1,26	1,20
Débit eau en refroidissement	(1)	l/s	0,07	0,11	0,14	0,21	0,26	0,36
Perte de charge en refroidissement	(1)	kPa	6,7	15,6	8,0	21,4	24,2	30,5
Puissance calorifique totale	(2)	kW	1,00	1,56	2,20	3,16	3,78	5,03
Puissance totale en chauffage	(2)(6)	kW	1,02	1,57	2,23	3,20	3,82	5,13
Débit eau en chauffage	(2)	l/s	0,02	0,04	0,05	0,08	0,09	0,12
Perte de charge en chauffage	(2)	kPa	4,1	6,2	12,4	8,1	9,2	27,2
Pression sonore	(3)	dB(A)	38	42	44	45	46	59
Puissance sonore	(4)(7)	dB(A)	47	51	53	54	56	68
VITESSE MAXIMUM								
Puissance absorbée ventilateur	(1)	W	27,1	39,1	62,9	76,6	105	171
Débit air	(1)	m³/h	363	586	808	976	1351	1805
Puissance frigorifique totale	(1)	kW	2,00	3,38	4,36	5,68	7,50	8,76
Puissance frigorifique totale nette	(1)(6)(7)	kW	1,97	3,34	4,30	5,60	7,40	8,59
Puissance frigorifique sensible	(1)	kW	1,59	2,59	3,49	4,36	5,81	7,11
Puissance sensible nette en refroidissement	(1)(6)(7)	kW	1,56	2,56	3,43	4,28	5,71	6,93
Puissance sensible en refroidissement	(1)(6)(7)	kW	0,41	0,78	0,87	1,32	1,69	1,66
Débit eau en refroidissement	(1)	l/s	0,10	0,16	0,21	0,27	0,36	0,42
Perte de charge en refroidissement	(1)	kPa	12,7	33,9	16,9	34,4	46,8	41,2
Puissance calorifique totale	(2)	kW	1,39	2,28	3,20	4,00	5,27	5,84
Puissance totale en chauffage	(2)(6)	kW	1,42	2,32	3,26	4,08	5,37	6,01
Débit eau en chauffage	(2)	l/s	0,03	0,06	0,08	0,10	0,13	0,14
Perte de charge en chauffage	(2)	kPa	7,5	12,9	24,8	12,7	17,2	36,0
Pression sonore	(3)	dB(A)	48	51	53	54	56	60
Puissance sonore	(4)(7)	dB(A)	57	60	62	63	65	69
DIMENSIONS ET POIDS								
A	(5)	mm	545	745	945	1145	1345	1545
B	(5)	mm	215	215	215	215	215	215
H	(5)	mm	450	450	450	450	450	450
Poids en fonctionnement	(5)	kg	12	16	22	26	30	36

Notes :
1 Température ambiante 27°C BS / 18,9°C BH ; Régime eau glacée 7°C/12°C.
2 Température ambiante 20 °C BS, Eau chaude (in/out) 65/55 °C
3 Niveau de pression sonore en champ libre sur surface réverbérante, à 1m en face du ventilateur et à 1m du sol. Valeur théorique calculée depuis la puissance sonore.
4 Puissance sonore sur la base de mesures effectuées selon la norme ISO 3741 et Eurovent 8/2.
5 Unité en configuration standard, sans options/accessoires.
6 Valeurs se référant à la norme EN14511
7 Valeurs en conformité avec la réglementation (EU) 2016/2281
Données certifiées dans EUROVENT

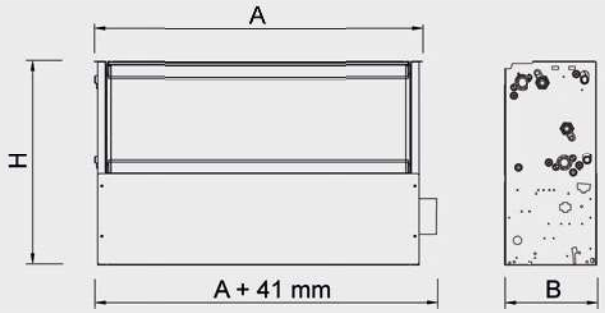
A
H
A + 41 mm
B