ATTACCHI SALDOBRASATI		97
SENZA MARCHIO	97/23/CE	Art.3 Par.3

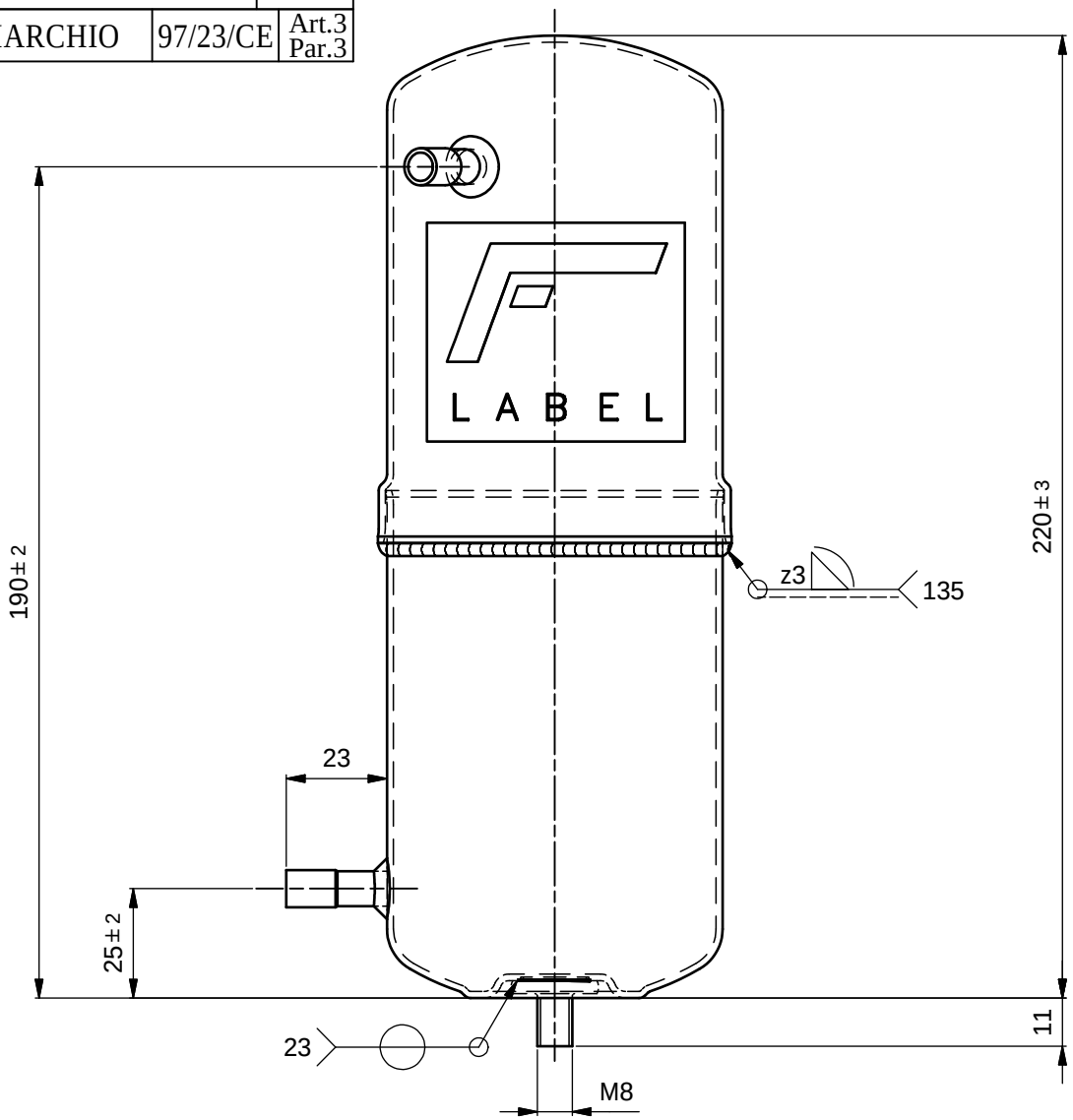

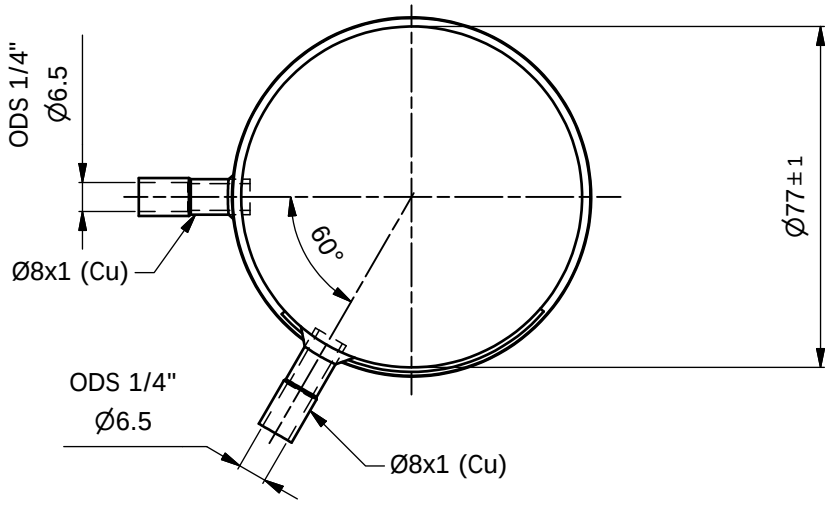

A TERMINI DELLE VIGENTI LEGGI SUI DIRITTI D'AUTORE, IL PRESENTE DISEGNO NON POTRA' ESSERE COPIATO, RIPRODOTTO O CONSEGNATO A TERZI ED A DITTE CONCORRENTI.

FRIGOMEC S.p.A. S.PIETRO DI LEGNAGO (VR-ITALY) COSTRUZIONE COMPONENTI REFRIGERAZIONE CONDIZIONAMENTO www.frigomec.com

RESISTENZA ALLA CORROSIONE IN NEBBIA SALINA 504 ORE / *SALT SPRAY TEST CORROSION RESISTANCE 504 HOURS*

MATERIALE: PED-97/23/CE

SCALA

DATI ETICHETTA-TARGHETTA / *LABEL-PLATE DATA*				
TIPO / *TYPE* :	RV-77X220			
COD.TARGHETTA-ETICHETTA / *LABEL-PLATE CODE* : CEEX-003 LOGO CE: CE0.1		VERNICIATURA / *PAINTING* : NERO RAL 9005 POLVERE		
VOLUME:	0.88 Lt.			
TEMPERATURA TS-°C / *TEMPERATURE TS-°C* :	-10	120	-50	120
PRESS.MAX CONSENTITA / *MAX PERMISSIBLE PRESSURE* :	33 bar		24 bar	
PRESS.DI COLLAUDO / *TEST PRESSURE* :	47.19 bar			
GRUPPO FLUIDI / *FLUIDS GROUP* :			2	/
ESCLUSO / *ESCLUDED* : /	CATEGORIA/ *CLASS*:		/	/

DICHIAR.CONFORMITA' NON RICHIESTA

FIRME	DISEGNATO	CONTROLLATO	APPROVATO
DATA:18/06/2013	Menin	Venturini	Cattivelli

TIPO: Ricevitore di liquido a norme PED

FRIGOMEC

MODELLO: D.77x220 — RV-77X220

CODICE: **1301437A**

PESO: N/A

FOGLIO: 2 / 2