SPLIT DISEÑO INTEGRADO

La solución **multitarea más potente** para calefacción incluso en climas **extremadamente fríos**

REFRIGERANT
R410A

TECNOLOGÍA DE LA UNIDAD EXTERIOR

5 - 6 kW

8 kW

Motor de ventilador DC
Motor de ventilador DC de reducido tamaño y alto rendimiento y eficiencia.

Compresor DC Twin Rotary
Compresor DC Twin Rotary de alta eficiencia

Inverter DC
Ajuste preciso de la temperatura de producción de agua gracias al control DC inverter.

INTERCAMBIADOR DE CALOR COAXIAL

El intercambiador coaxial está especialmente diseñado para garantizar un comportamiento optimo en calefacción y ACS:

- El refrigerante y el agua circulan a contracorriente.
- Está construido en Cu/Cu para maximizar la transferencia de calor.
- El interior de las tuberías de intercambio es corrugado para provocar un régimen turbulento y acercar al máximo las temperaturas del agua de calefacción y la condensación maximizando así el COP.

Además el diseño exclusivo de dobles tuberías concéntricas garantiza una circulación de agua constante, con lo que no es necesario incorporar ningún sistema de compensación hidráulica como reguladores de caudal, válvulas de equilibrado, etc.

ALTA TEMPERATURA DEL AGUA DE SALIDA

La temperatura máxima del agua de salida es de 55°C sin resistencias de apoyo. La temperatura de producción de agua caliente puede mantenerse incluso a -10°C de temperatura exterior.

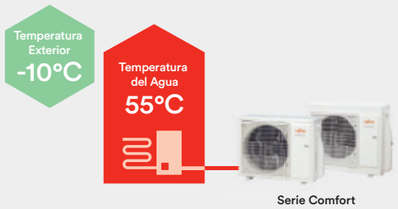

* Si desea aumentar la temperatura de producción de agua se puede utilizar la resistencia de apoyo auxiliar.

COP ELEVADO

Las BdC aerotérmicas WATERSTAGE son mucho más eficientes y ahorran energía en comparación con los sistemas de calefacción tradicionales.

Clase de eficiencia energética

A+++

*Aplicación de temperatura: Temp. de calefacción 35°C.

SOLUCIÓN ELEGANTE Y COMPACTA

Acumulador de ACS de 190 Litros de alto rendimiento integrado

- Producción de ACS con intercambiador de calor coaxial que optimiza el intercambio
- Rápido aumento de temperatura debido a una gran superficie de intercambio

PRÓXIMAMENTE
SERIE COMFORT **R32**

REFRIGERANT R32

WGYA | WOYA

UNIDAD EXTERIOR
Monofásica 5/8 kW

UNIDAD EXTERIOR
Monofásica 10 kW

UNIDAD INTERIOR HIDRÁULICA
ACS DISEÑO INTEGRADO
Monofásica

CARACTERÍSTICAS

- Modelo interior integrado con acumulación de ACS de 190 Litros
- $SCOP_{ACS}$ de 3,01
- Etiquetado energético A+
- Control individual de 2 zonas
- Control automático de la curva de calefacción
- Intercambiador coaxial de alta durabilidad
- Operación de emergencia
- Amplio rango de funcionamiento de temperatura exterior y de producción de agua

Unidad interior hidráulica: WGYA050DG6 / WGYA100DG6
Unidad exterior: WOYA060LFCA / WOYA080LFCA / WOYA100LFTA

Modelo				WGYA050DG6		WGYA100DG6		WGYA100DG6		WGYA100DG6	
	Unidad exterior			WOYA060LFCA		WOYA060LFCA		WOYA080LFCA		WOYA100LFTA	
Código				**3IVF8040**		**3IVF8045**		**3IVF8050**		**3IVF8055**	
Rango de potencia				**5**		**6**		**8**		**10**	
Calefacción de suelo radiante 7°C/35°C *[1]	Potencia Calorífica		kW	4,50		6,00		7,50		10,00	
	COP			4,52		4,27		4,08		4,02	
Calefacción de suelo radiante 2°C/35°C *[1]	Potencia Calorífica		kW	4,50		4,95		5,65		7,70	
	COP			3,24		3,24		3,17		3,12	
Calefacción de suelo radiante -7°C/35°C *[1]	Potencia Calorífica		kW	4,10		4,60		5,70		7,40	
	COP			2,79		2,64		2,56		2,49	
Calefacción fancoils 7°C/45°C*[1]	Potencia Calorífica		kW	4,50		5,10		6,20		8,27	
	COP			3,46		3,40		3,31		3,27	
Refrigeración panel-suelo refrescante 35°C/18°C*[1]	Potencia frigorífica		kW	4,00		5,20		7,10		8,50	
	EER			3,61		3,34		3,34		3,58	
Refrigeración fancoils 35°C/7°C*[1]	Potencia frigorífica		kW	2,90		3,70		5,10		6,10	
	EER			2,30		2,34		2,39		2,44	
Datos Calefacción *[2]											
Temperatura de producción de agua caliente			°C	55	35	55	35	55	35	55	35
Clase de eficiencia energética				A+	A++	A+	A++	A+	A++	A+	A++
Potencia calorífica nominal ($P_{nominal}$)			kW	4	4	5	5	6	7	8	8
Eficiencia energética estacional de calefacción de espacios (η_s)			%	115	169	115	169	118	156	113	155
Consumo energético anual			kWh	3.026	2.160	3.180	2.505	3.886	3.375	5.415	4.415
Nivel de potencia sonora	Unidad interior hidráulica		dB (A)	46	46	46	46	46	46	46	46
	Unidad exterior			65	60	65	63	65	69	68	69
Datos ACS *[2]											
$SCOP_{ACS}$[3] Clima medio 7°C				3,01	3,01	3,01	3,01	3,01	3,01	3,01	3,01
$SCOP_{ACS}$[3] Clima cálido 14°C				3,46	3,46	3,46	3,46	3,46	3,46	3,46	3,46
Perfil de carga				L	L	L	L	L	L	L	L
Clase de eficiencia energética				A+	A+	A+	A+	A+	A+	A+	A+
Eficiencia energética (ηwh)			%	120	120	120	120	120	120	120	120
Consumo energético anual			kWh	880	880	880	880	880	880	880	880
Especificaciones de la unidad interior hidráulica											
Alimentación Eléctrica				Monofásica ~230 V, 50 Hz		Monofásica ~230 V, 50 Hz		Monofásica ~230 V, 50 Hz		Monofásica ~230 V, 50 Hz	
Dimensiones (Al × An × Pr)			mm	1840 × 648 × 698		1840 × 648 × 698		1840 × 648 × 698		1840 × 648 × 698	
Peso (neto)			kg	152		152		152		152	
Caudal de agua			L/min	8,1/16,2		10,8/21,7		13,5/27,1		18,1/36,1	
Capacidad neta de acumulación de ACS			L	190		190		190		190	
Potencia de la resistencia de apoyo			kW	1,5		1,5		1,5		1,5	
Capacidad del acumulador de inercia			L	16		16		16		16	
Capacidad del vaso de expansión			L	12		12		12		12	
Temperatura máxima de salida de agua		Máx.	°C	55		55		55		55	
Diámetro de las conexiones hidráulicas		Impulsión/Retorno	mm / pulgada	DN25 (1")		DN25 (1")		DN25 (1")		DN25 (1")	
Diámetro de las conexiones de ACS			mm / pulgada	DN20 (3/4")		DN20 (3/4")		DN20 (3/4")		DN20 (3/4")	
Resistencia eléctrica de apoyo		Potencia	kW	6,0 (3,0 kW × 2 piezas)		6,0 (3,0 kW × 2 piezas)		6,0 (3,0 kW × 2 piezas)		6,0 (3,0 kW × 2 piezas)	
Especificaciones de la unidad exterior											
Alimentación Eléctrica				Monofásica ~230 V, 50 Hz		Monofásica ~230 V, 50 Hz		Monofásica ~230 V, 50 Hz		Monofásica ~230 V, 50 Hz	
Intensidad		Máx.	A	12,5		12,5		17,5		18,5	
Dimensiones (Al × An × Pr)			mm	620 × 790 × 290		620 × 790 × 290		620 × 790 × 290		830 × 900 × 330	
Peso (neto)			kg	41		41		42		60	
Refrigerante		Tipo (potencial de calentamiento global)		R410A (2.088)		R410A (2.088)		R410A (2.088)		R410A (2.088)	
		Carga	kg	1,10		1,10		1,40		1,80	
Cantidad de carga de refrigerante adicional			g/m	25		25		25		40	
Conexiones frigoríficas	Diámetro	Líquido	mm	6,35 (1/4")		6,35 (1/4")		6,35 (1/4")		9,52 (3/8")	
		Gas		12,70 (1/2")		12,70 (1/2")		15,88 (5/8")		15,88 (5/8")	
	Longitud	Mín./Max.	m	5/30		5/30		5/30		5/30	
	Longitud (precarga)		m	15		15		15		15	
	Diferencia de altura	Máx.	m	20		20		20		20	
Rango de funcionamiento (Ta Exterior)		Calefacción	°C	-20 / 35		-20 / 35		-20 / 35		-20 / 35	

*1: Los valores de potencia entregada, absorbida y eficiencia se basan en el ensayo de la norma EN14511. Se muestra la temperatura exterior/temperatura de impulsión del agua para un salto térmico de 5°C. Las condiciones ambiente y de funcionamiento y control de las unidades pueden causar disparidades entre los valores determinados en la práctica y estos valores
*2: Toda la información ERP puede estar disponible para su descarga en www.fujitsu-general.com/global/support/downloads/search/
(3) Valor mínimo calculado según la norma EN16147:2017.

Dimensiones

Unidad exterior:
WOYA060LFCA/WOYA080LFCA

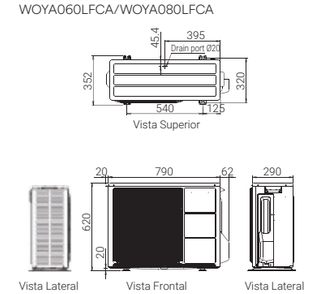

WOYA100LFTA

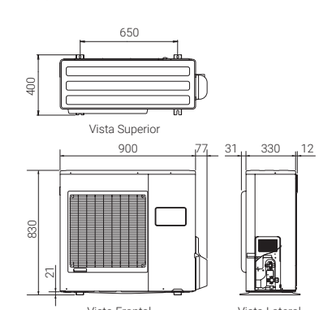
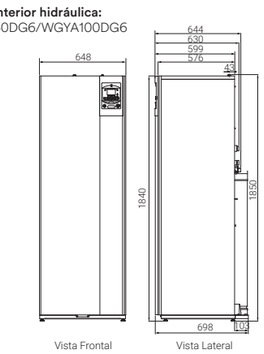
Unidad interior hidráulica:
WGYA050DG6/WGYA100DG6